T-KUS REDUKOVANÝ FFF

Použití: ve stavbě pro tlakové rozvody vody určené pro lidskou spotřebu
Materiál: mosaz CW617N
Pracovní tlak: PN 10
Rozsah pracovních teplot: 0°C až +110°C (v rozvodech pitné vody a vytápění)
Provedení závitů: vnitřní (F), vnitřní (F), vnitřní (F)

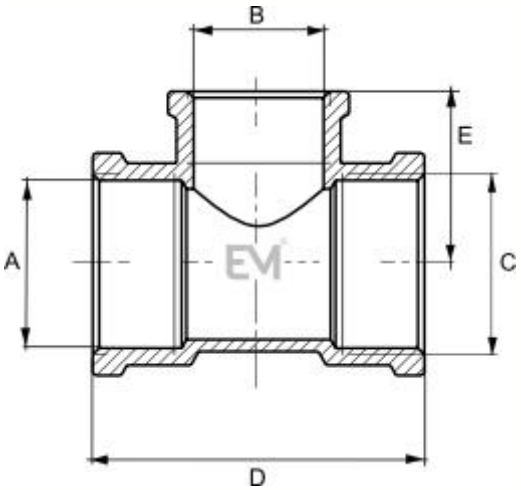

Název položky	Kód	Velikost	Balení malé	Balení velké	A	B	C	D	E
T-kus red. FFF	MS.130.34-12	3/4" x 1/2"	10	100	3/4"	1/2"	3/4"	65	32,5
T-kus red. FFF	MS.130.1-12	1" x 1/2"	10	70	1"	1/2"	1"	78	39
T-kus red. FFF	MS.130.1-34	1" x 3/4"	10	60	1"	3/4"	1"	80	40
T-kus red. FFF	MS.130.54-12	5/4" x 1/2"	5	45	5/4"	1/2"	5/4"	98	49
T-kus red. FFF	MS.130.54-34	5/4" x 3/4"	5	30	5/4"	3/4"	5/4"	61	34
T-kus red. FFF	MS.130.54-1	5/4" x 1"	5	30	5/4"	1"	5/4"	66	35
T-kus red. FFF	MS.130.64-12	6/4" x 1/2"	5	30	6/4"	1/2"	6/4"	59	34,5

Vyhrazujeme si právo na změnu specifikací a vzhledu produktů bez předchozího upozornění.